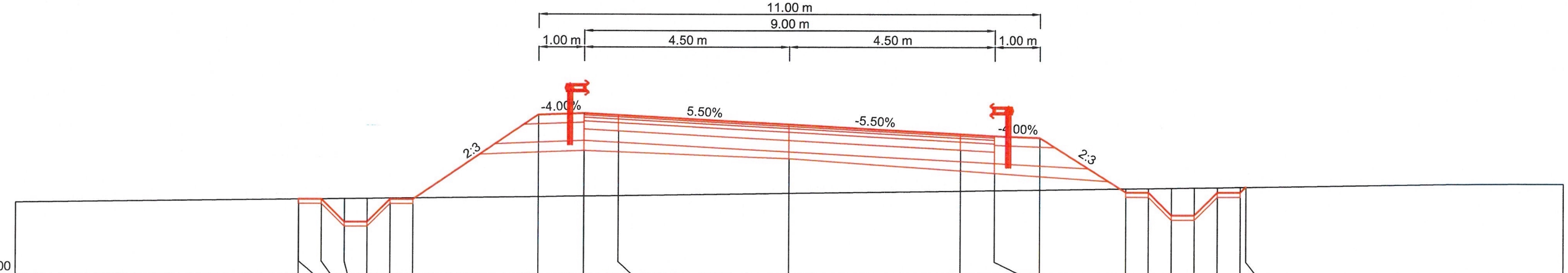

COTE PROIECT		117.66	117.66	117.66	117.16	117.16	117.66	117.66	119.51	119.55	119.51	119.31	119.10	119.14	119.10	117.83	117.83	117.33	117.33	117.83	117.83	117.95	
COTE TEREN	117.58	117.66	117.66	117.67	117.67	117.68	117.68	117.69	117.73	117.74	117.75	117.80	117.86	117.87	117.88	117.91	117.92	117.92	117.93	117.94	117.94	117.95	118.02
DISTANTE	-17.00	-10.77	-10.77	-10.27	-9.77	-9.27	-8.77	-8.27	-5.50	-4.50	-3.75	0.00	3.75	4.50	5.50	7.41	7.91	8.41	8.91	9.41	9.91	10.03	17.00

KM = 1650.00

SUPERVIZOR
D.R.D.P. TIMIŞOARA
BUN DE EXECUȚIE
DATA: 01.04.2022

SOCIETATEA COMERCIALĂ TOTAL ROAD S.R.L. BUCUREȘTI - ROMÂNIA

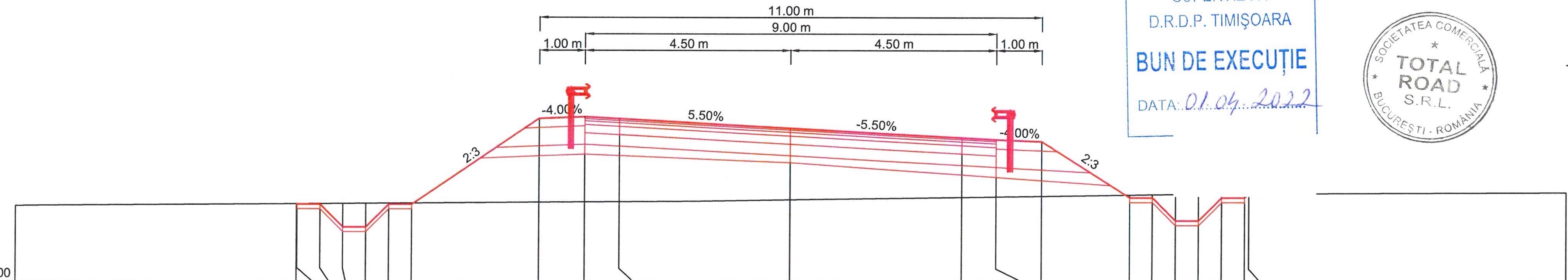

COTE PROIECT		117.70	117.69	117.69	117.19	117.19	117.69	117.69	119.56	119.60	119.57	119.36	119.15	119.19	119.15	117.85	117.85	117.35	117.35	117.85	117.85	117.94	
COTE TEREN	117.65	117.70	117.70	117.70	117.71	117.71	117.72	117.72	117.74	117.75	117.76	117.80	117.86	117.87	117.89	117.91	117.92	117.93	117.94	117.94	117.94	117.94	117.97
DISTANTE	-17.00	-10.82	-10.81	-10.31	-9.81	-9.31	-8.81	-8.31	-5.50	-4.50	-3.75	0.00	3.75	4.50	5.50	7.45	7.95	8.45	8.95	9.45	9.95	10.04	17.00

KM = 1625.00

INGINER VERIFICATOR PROIECTE

BENEFICIAR:
COMPANIA NATIONALA DE ADMINISTRAREA INFRASTRUCTURII RUTIERE S.A. (C.N.A.I.R. S.A.)

ANTREPRENOR:
TODINI CONSTRUZIONI GENERALI S.p.A.

TITLU PROIECT
PROIECTARE SI EXECUȚIE „DRUM DE LEGĂTURĂ AUTOSTRADA A1 ARAD - TIMIȘOARA - DN 69"

FAZA PROIECT	CONTRACT NR.
PROIECT TEHNIC DE EXECUTIE (P.T.E.)	92/7703/01.02.2021
	PROIECT NR. 08/2021

SPECIFICATIE	NUME	SEMNATURA
DESENAT	Teh. Sorin VASILACHE	
PROIECTAT	Ing. Mihai COROIAN	
SEF PROIECT	Ing. Catalin GRUIANU	
VERIFICAT	Ing. Adrian NISTOR	

DATA	TITLU PLANSA:	
Martie 2022	LUCRARI DE INFRASTRUCTURA RUTIERA PROFILURI TRANSVERSALE CURENTE NOD A1 - BRETEA 1	
MĂRIMEA A3		
SCARĂ 1:100	NUMAR PLANSA: PTC - 538	PICHET -

NR.	DATA	DESCRIERE
0	08.2021	Emitere P.T.E.
1	09.2021	Conf. nr.290/DLA1-224
2	02.2022	Conf. ASR 92/93833

PAGE 1 / 1